Bobina solenoide V4V DIC-20-30

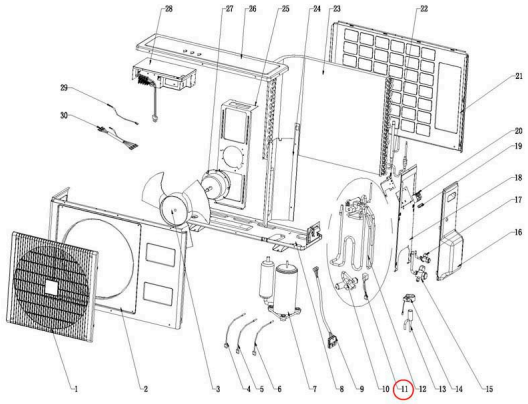

Bobina solenoide V4V DIC-20-30 (4522509)

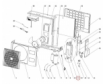

CalificaciónSin calificación
Precio

Dudas sobre el producto

Descripción

BOBINA VALVULA SOLENOIDE AIRWELL JOHNSON O ELECTRA DIC-20-30,DUO-38-50, TRIO-52, GC HPI ONG-9, GC9-12 DCI